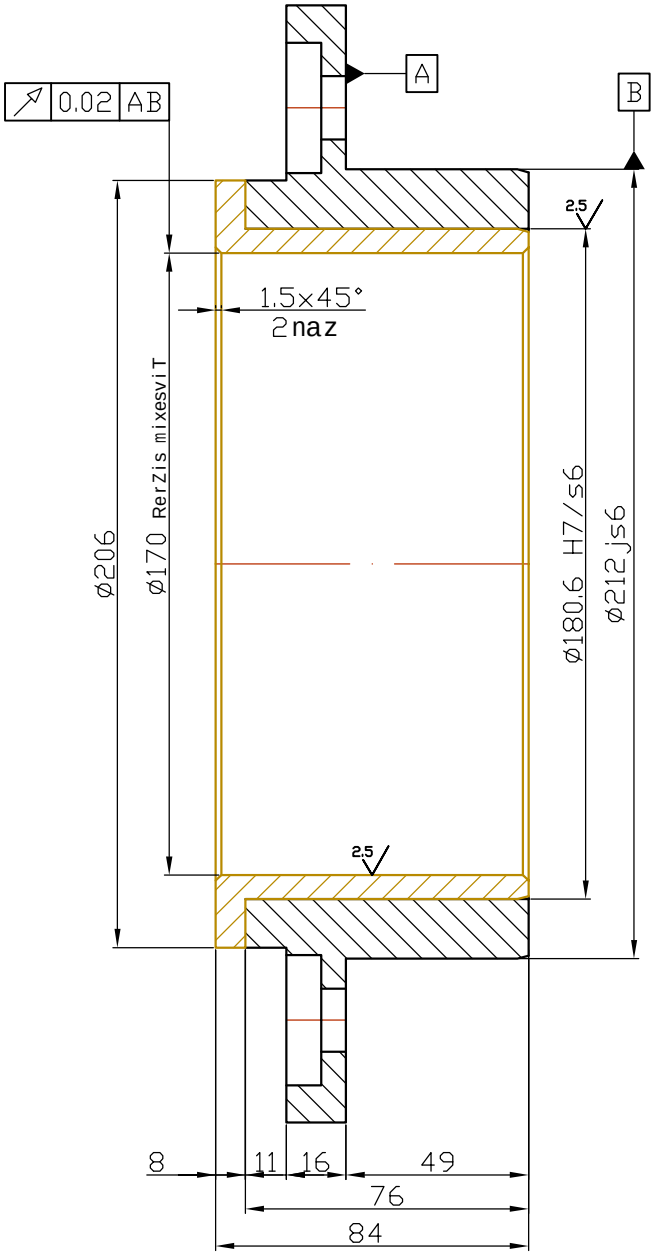

1.brinjaos milisas Sida diametri ø170 dazustdeba turbinis RerZis gaxexvis Semdeg.

raod 1 cali

cvl.	furc.	dokumentis #	xelmow.	Tar.
daamuSava		SavSiSvili		20.02.12
Seamowma				
t.kontr.				
daamtkica		SubLaZe		
dok. Seqm. safuZveli				

kaxareTi h agr #2 2400.2900.002

milisa
(turbinis RerZis SemWidroeba)

lit.	masa	masSt.

furc. | furclebi

БрОФ 10-1

Sps "ssek" sakonstruqtoro biuro

ded. inv. #	xelm. da Tar.	nacv. inv. #	dubl. inv. #	xelm. da Tar.